ЛИСТОГИБОЧНЫЙ СТАНОК MAX-20 ТАРСО (США)

e-mail: tpa@nt-rt.ru
tapco.nt-rt.ru
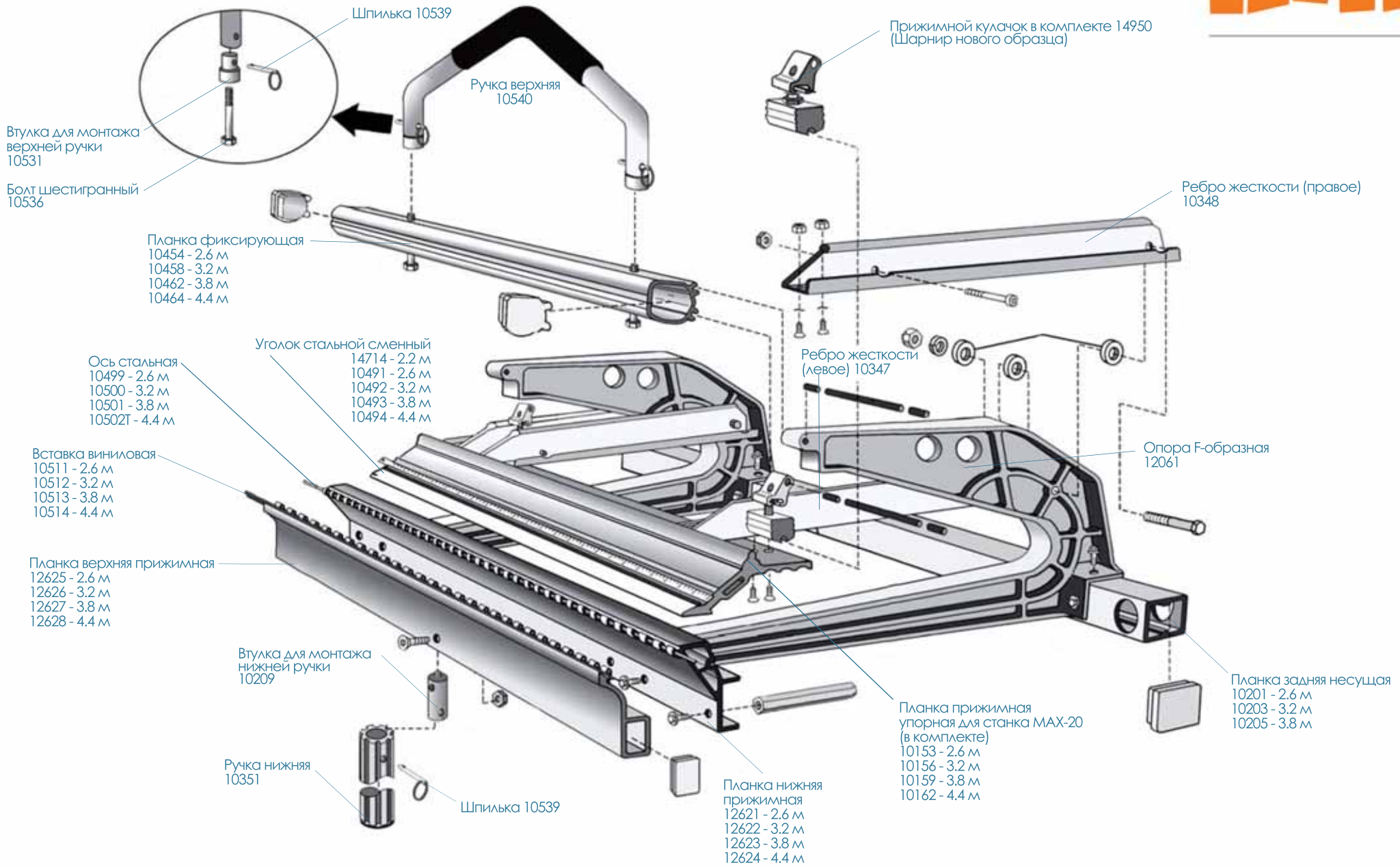
СХЕМА ОСНОВНЫХ ЧАСТЕЙ